150x280

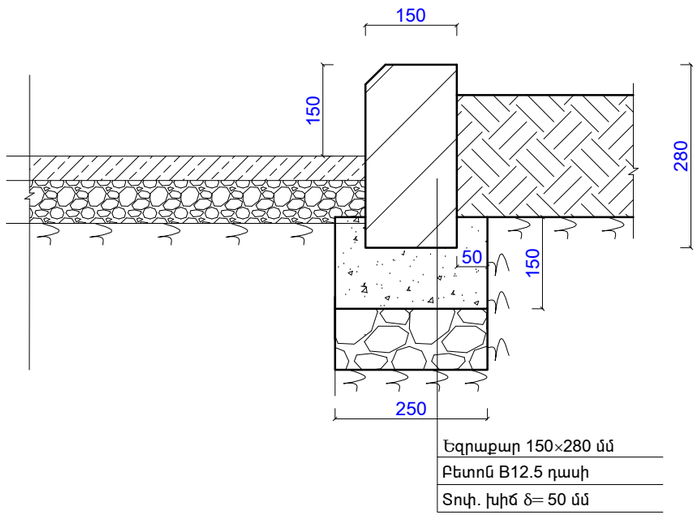

80x20010

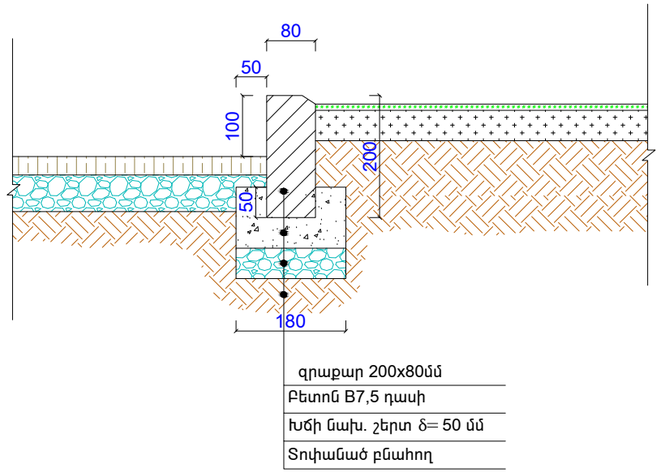

ԹԵՔԱՀՈՐԱԿԻ ԿՏՐՎԱԾՔ

( )
1:10

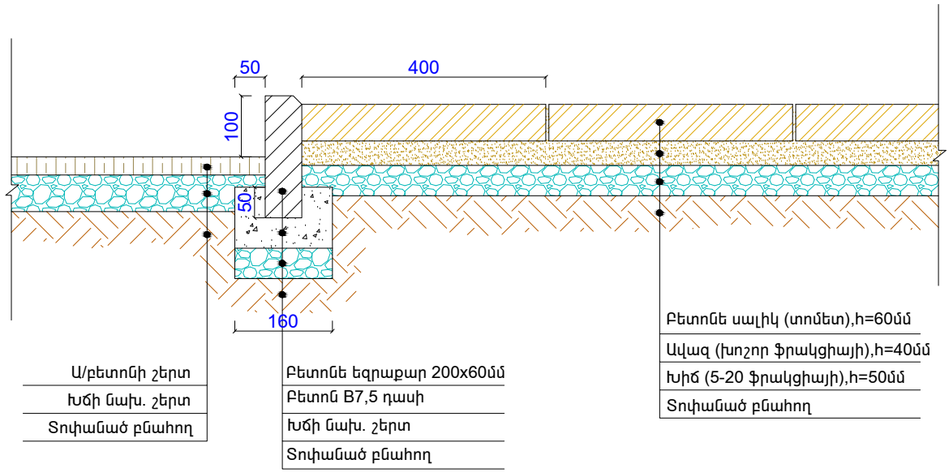

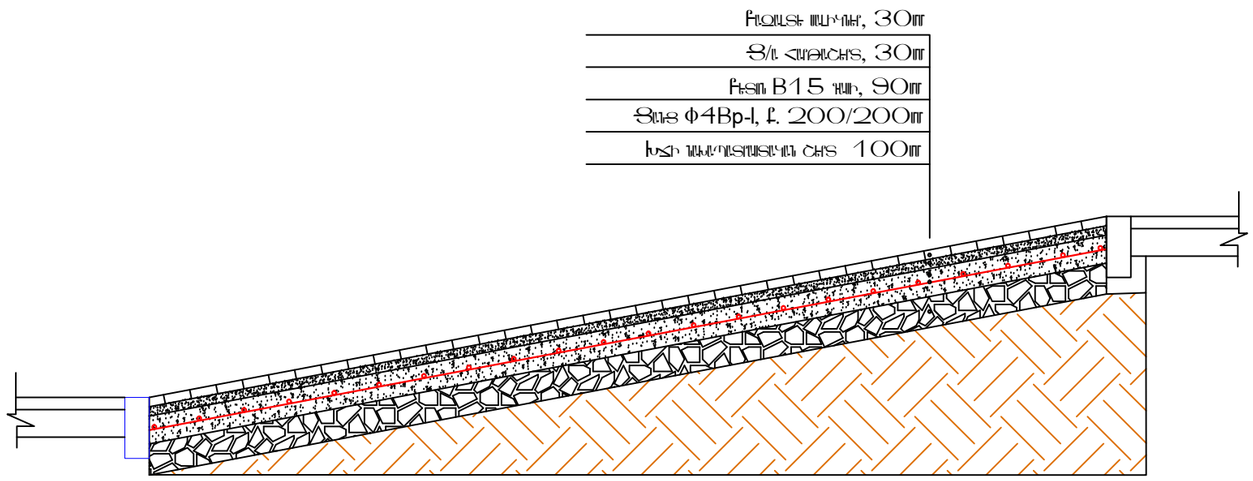

Megamek	ք. ԵՐԵՎԱՆ, ԿԵՆՏՐՈՆ ՎԱՐՉԱԿԱՆ ՇՐՋԱՆ, ՆԱԼԲԱՆԴՅԱՆ 50, ՎԱՐԻԱՆՆԵՐԻ 5 ԲԱԿԱՅԻՆ ՏԱՐԱԾՔԻ ԲԱՐԵԿԱՐԳՄԱՆ ԱՇԽԱՏԱՆՔՆԵՐ			ՊՐՈՅԵԿՏ N ԵՐ-ՊԱՇՇՕՖ-14/88	
			ՀԱՐՏԱԿԱՆՈՒԹՅՈՒՆՆԵՐԻ ՄԱՍ	ՓՈՒԼ	ԹԵՐԹ	ԹԵՐԹԵՐ
ՆԱԽԱԳԾԵՑ	Ա. ԴԱՎԹՅԱՆ		ԿՏՐՎԱԾՔՆԵՐ ԵՎ ՀԱՆԴՈՒՅՑՆԵՐ	Ա3	ՏՀ-7	7
				«ՄԵԳԱՄԵՏ» ՍՊԸ		